

# Зеркало

Фурнитура:

1. Навес мебельный - 2 шт.

2. Шуруп 4*16 - 4 шт.

***Крепежные средства для крепления к стене в комплект фурнитуры не входят. Используйте крепеж, подходящий для материалов стен Вашего дома. Если Вы не уверены, какой крепеж подходит к материалу Ваших стен, обратитесь в специализированный мазазин.***

*Для более быстрой и качественной сборки изделий, рекомендуем пользоваться услугами специалистов.*
*Предприятие изготовитель оставляет за собой право на замену фурнитуры и комплектующих.*

1

ООО «Мебель торг плюс»

**Mebeltp.ru**

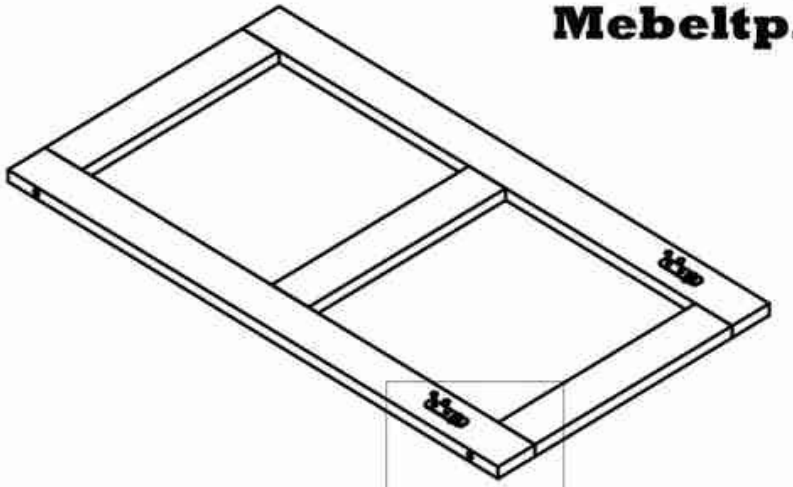

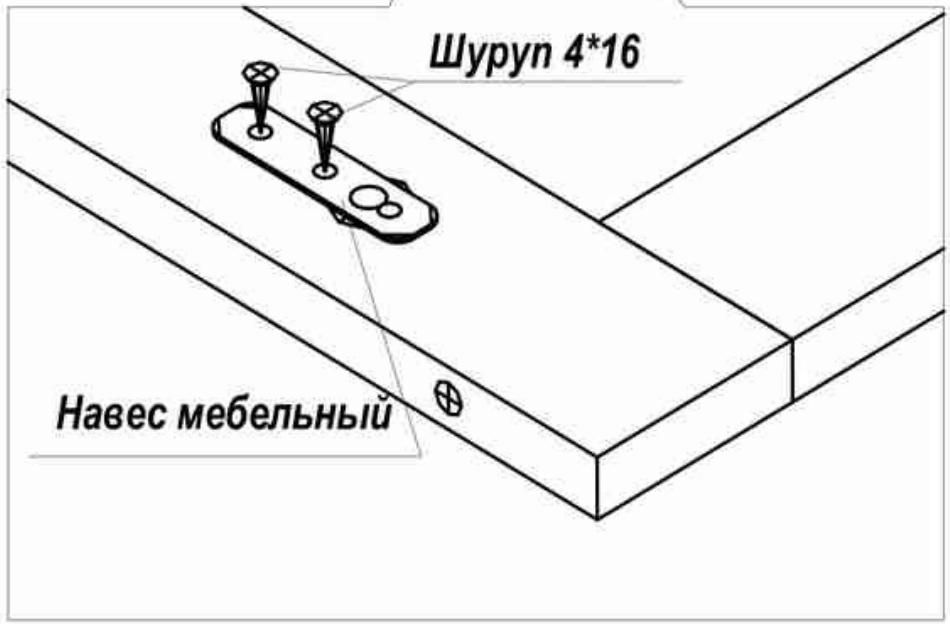

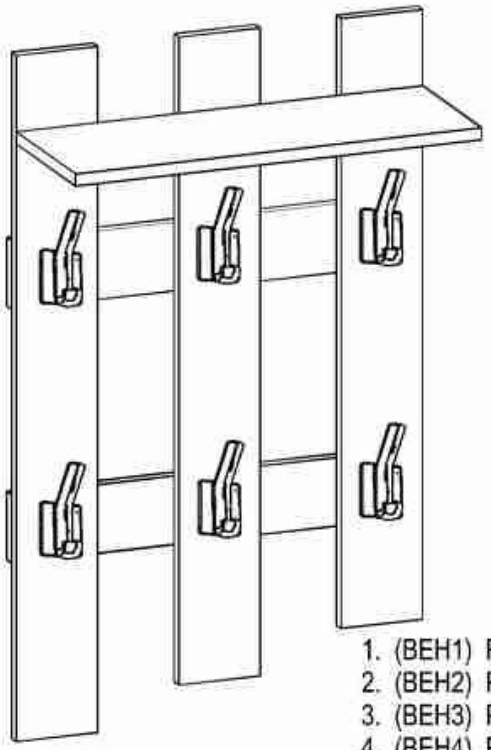

# Вешалка

## Схема сборки

## Детали

1. (ВЕН1) Решетка вертикальная 1 900*108*16 - 1 шт.
2. (ВЕН2) Решетка вертикальная 2 850*108*16 - 1 шт.
3. (ВЕН3) Решетка вертикальная 3 800*108*16 - 1 шт.
4. (ВЕН4) Решетка гориз _ВЕРХ 550* 90*16 - 1 шт.
5. (ВЕН5) Решетка гориз_НИЗ 550* 90*16 - 1 шт.
6. (ВЕН6) Полка под шапки 550*196*16 - 1 шт.

*Для более быстрой и качественной сборки изделий, рекомендуем пользоваться услугами специалистов.*
*Предприятие изготовитель оставляет за собой право на замену фурнитуры и комплектующих.*

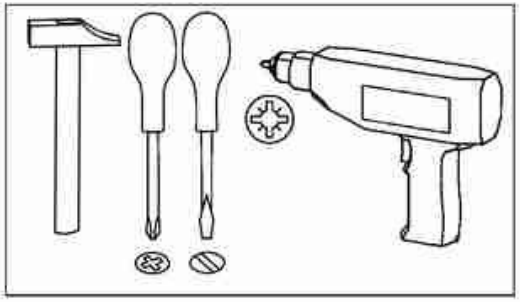

## Перечень фурнитуры.

| | | |
|---|---|---|
| ***Евровинт***   **Ф01000** x3 | ***Ключ для евровинта*** 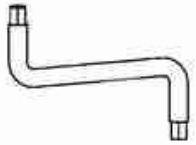 **Ф02000** x1 | ***Шуруп 4*30*** 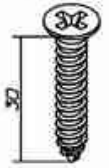 **Ш01300*** x12 |
| ***Крючок 2-х рожковый***  **Ф09210** x6 | ***Навес мебельный***  **Ф04001** x2 | ***Шуруп 4*16*** 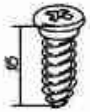 **Ш01100** x16 |

*Предприятие изготовитель оставляет за собой право на замену фурнитуры и комплектующих.*

ООО «Мебель торг плюс»
**Mebeltp.ru**

1

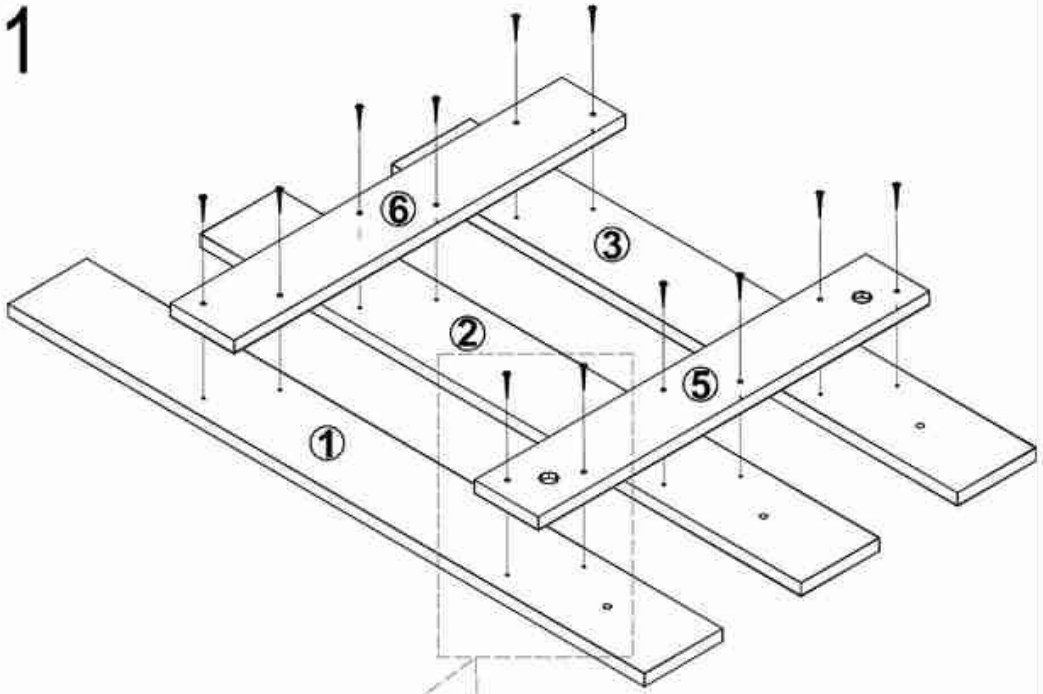


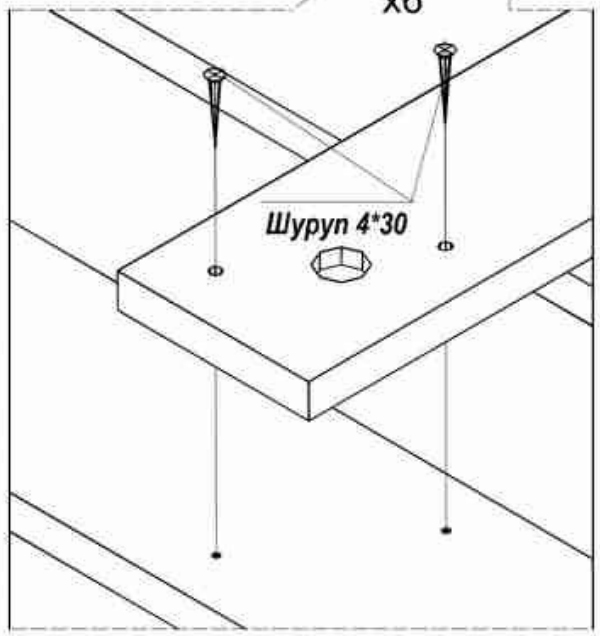


2

ООО «Мебель торг плюс»

**Mebeltp.ru**

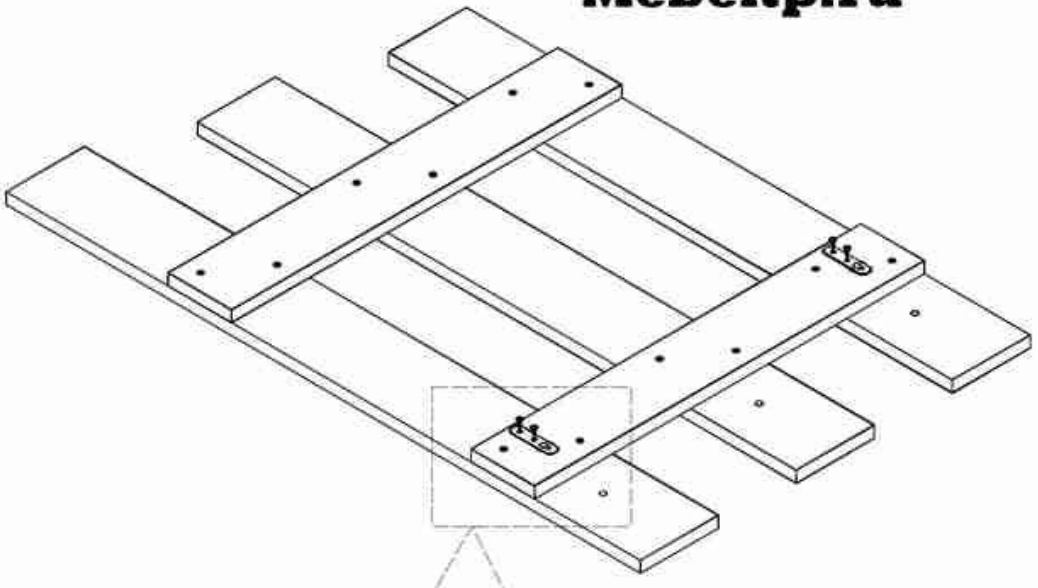

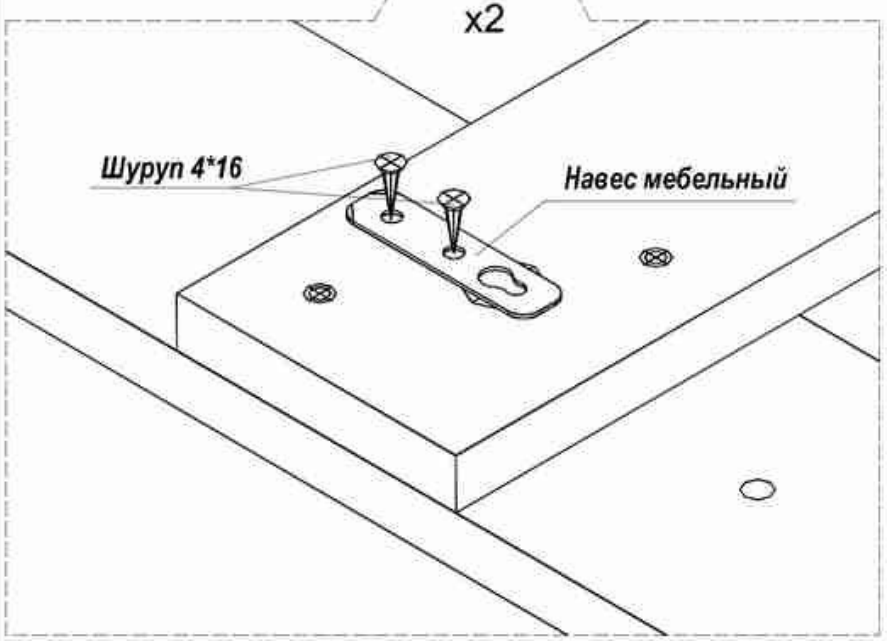

3

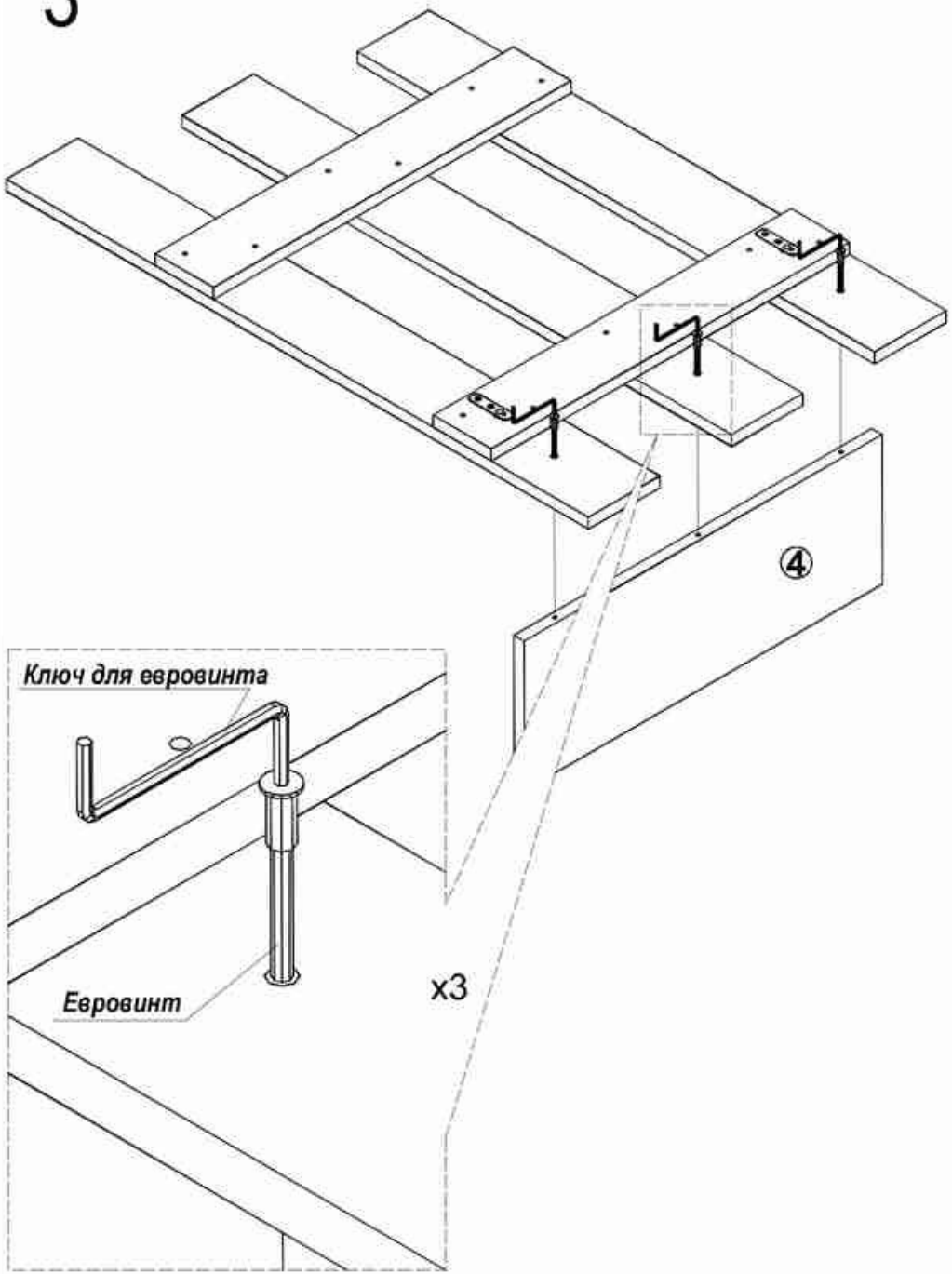


4

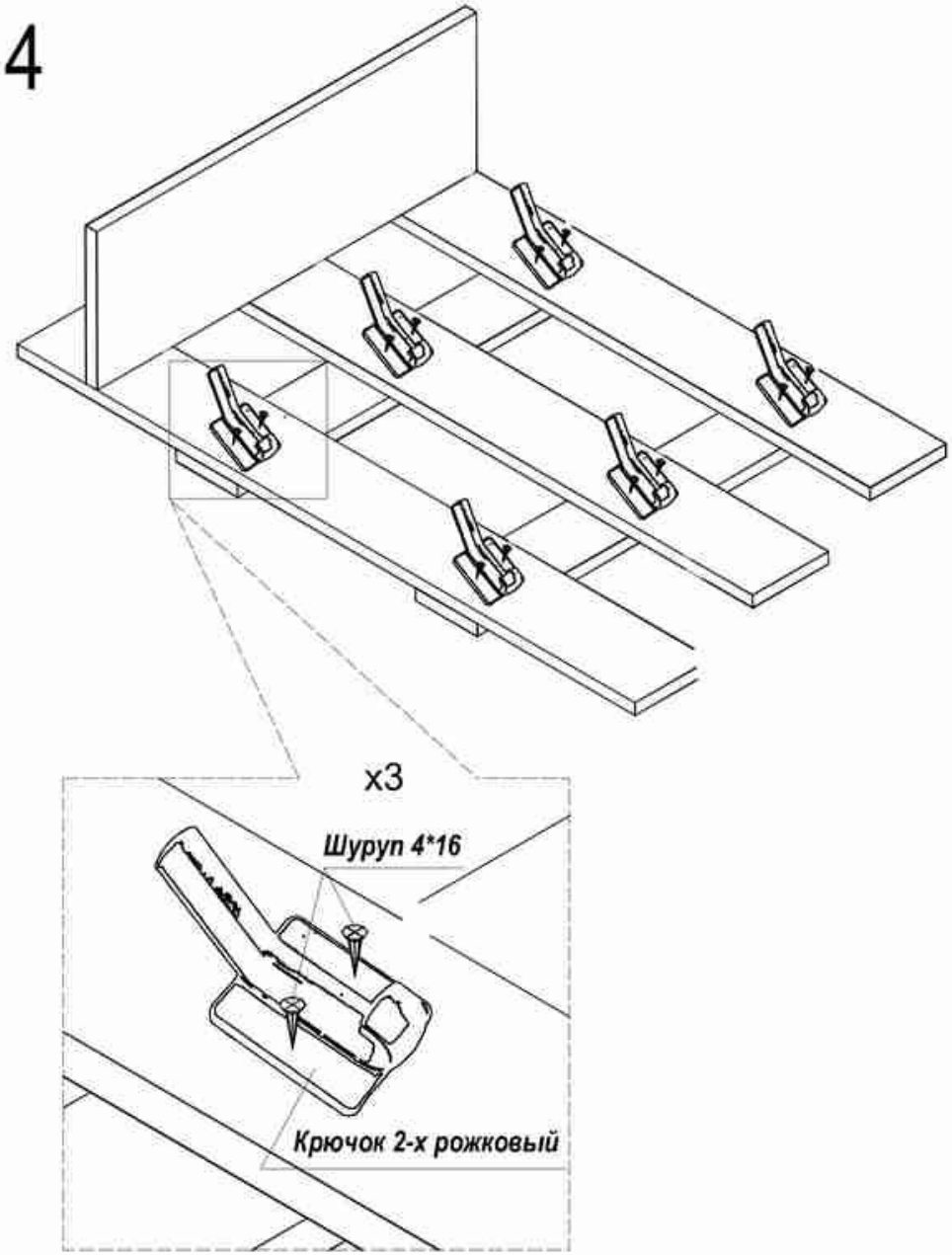


ООО «Мебель торг плюс»

**Mebeltp.ru**